[redacted]

1.

PROJEKT

Nazwa zamówienia: REMONT NAWIERZCHNI PARKINGU
W JÓZEFOWIE PRZY UL. FABRYCZNEJ

Adres obiektu budowlanego: Józefów 08-850, ul. Fabryczna
I.D. 143206_5.0034.19/1, 143206_5.0034.4/11

Nazwa Zamawiającego: Gmina Ożarów Mazowiecki
ul. Kolejowa 2
05-850 Ożarów Mazowiecki

Opracował: [redacted]

[redacted] czerwiec 2026 rok

[redacted]

Spis treści:

1 UPRAWNIENIA I ZAŚWIADCZENIA O PRZYNALEŻNOŚCI DO IZBY INŻYNIERÓW BUDOWNICTWA 2

2 CZĘŚĆ OPISOWA 7

2.1 PODSTAWA OPRACOWANIA 7

2.2 ZAKRES OPRACOWANIA 7

2.3 OGÓLNY OPIS OBIEKTU 7

2.4 ZAKRES PLANOWANYCH ROBÓT 7

2.5 ZESTAWIENIE MATERIAŁÓW 8

2.6 ROZWIĄZANIA KONSTRUKCYJNE 8

1 UPRAWNIENIA I ZAŚWIADCZENIA O PRZYNALEŻNOŚCI DO IZBY INŻYNIERÓW BUDOWNICTWA

IZBA ARCHITEKTÓW
RZECZYPOSPOLITEJ POLSKIEJ

[redacted] OKRĘGOWA IZBA ARCHITEKTÓW
RZECZYPOSPOLITEJ POLSKIEJ
KOMISJA KWALIFIKACYJNA

[redacted] [redacted]

DECYZJA nr [redacted]

Na podstawie art. 24 ust.1 pkt 2 ustawy z dnia 15 grudnia 2000r. o samorządach zawodowych architektów oraz inżynierów budownictwa (Dz. U. z 2013r. poz.932 z późn. zm.) w związku z art. 12, art. 13 oraz art. 14 ust.1 pkt 1 ustawy z dnia 7 lipca 1994r. Prawo budowlane (Dz. U. z 2013r. poz.1409 z późn. zm.), zgodnie z art. 104 ustawy z dnia 14 czerwca 1960r. Kodeks postępowania administracyjnego (Dz. U. z 2013r. poz.267 z późn. zm.)

stwierdza się, że

[redacted]

posiada odpowiednie wykształcenie techniczne oraz praktykę zawodową i po zdaniu egzaminu z wynikiem pozytywnym otrzymuje

UPRAWNIENIA BUDOWLANE

w specjalności architektonicznej do projektowania bez ograniczeń.

Powyższe uprawnienia budowlane upoważniają do wykonywania samodzielnej funkcji technicznej w budownictwie, obejmującej:

projektowanie, sprawdzanie projektów architektoniczno-budowlanych i sprawowanie nadzoru autorskiego

Decyzja niniejsza jako uwzględniająca w całości żądanie strony nie wymaga uzasadnienia.

Od powyższej decyzji przysługuje Panu odwołanie do Krajowej Komisji Kwalifikacyjnej Izby Architektów RP za pośrednictwem Okręgowej Komisji Kwalifikacyjnej [redacted] Okręgowej Izby Architektów RP, w terminie 14 dni od dnia doręczenia decyzji.

[redacted]

Otrzymują:
1.
2.
3.
4. [redacted]

IZBA ARCHITEKTÓW
RZECZYPOSPOLITEJ POLSKIEJ

[redacted]Okręgowa Rada Izby Architektów RP

ZAŚWIADCZENIE - ORYGINAŁ

(wypis z listy architektów)

[redacted] Okręgowa Rada Izby Architektów RP zaświadcza, że:

[redacted]

posiadający kwalifikacje zawodowe do pełnienia samodzielnych funkcji technicznych w budownictwie w specjalności architektonicznej i w zakresie posiadanych uprawnień nr [redacted]
jest wpisany na listę członków [redacted]Okręgowej Izby Architektów RP
pod numerem: [redacted]

Członek czynny od: 03-03-2015 r.

Data i miejsce wygenerowania zaświadczenia: 19-06-2025 r. [redacted]

Zaświadczenie jest ważne do dnia: **30-06-2026 r.**

Podpisano elektronicznie w systemie informatycznym Izby Architektów RP przez:
[redacted] Sekretarz Okręgowej Rady Izby Architektów RP.

Nr weryfikacyjny zaświadczenia:

[redacted]

Dane zawarte w niniejszym zaświadczeniu można sprawdzić podając nr weryfikacyjny zaświadczenia w publicznym serwisie internetowym Izby Architektów: www.izbaarchitektow.pl lub kontaktując się bezpośrednio z właściwą Okręgową Izbą Architektów RP.

[redacted]

[redacted]

[redacted]

DECYZJA

Na podstawie art. 11 i art. 24 ust. 1 pkt. 2 ustawy z dnia 15 grudnia 2000 r. o samorządach zawodowych architektów, inżynierów budownictwa oraz urbanistów (Dz. U. z 2001 r. nr 5 poz. 42, z póz. zm.), art. 12 ust 1-5 i ust.5, art. 13 ust. 1 pkt 1 i 2, art. 14 ust. 1 pkt. 2 ustawy z dnia 7 lipca 1994 r. Prawo budowlane (jednolity tekst : Dz. U. z 2000 r. nr 106 poz. 1126 z póź zm.) oraz § 4 ust. 2, § 5 ust. 3d i § 9 ust. 1 rozporządzenia Ministra Gospodarki Przestrzennej i Budownictwa z dnia 30 grudnia 1994 r. w sprawie samodzielnych funkcji technicznych w budownictwie (Dz.U. Dz 1995 r. nr 8 poz. 38, z póź. zm.), Okręgowa Komisja Kwalifikacyjna [redacted] Okręgowej Izby Inżynierów Budownictwa stwierdza, że:

[redacted]

uzyskał

UPRAWNIENIA BUDOWLANE
nr [redacted]

do projektowania i kierowania robotami budowlanymi bez ograniczeń w specjalności konstrukcyjno-budowlanej

Niniejsze uprawnienia stanowią również podstawę do sprawdzania projektów budowlanych w specjalności konstrukcyjno–budowlanej oraz do projektowania i kierowania robotami budowlanymi w specjalności drogowej i mostowej w ograniczonym zakresie

UZASADNIENIE

Okręgowa Komisja Kwalifikacyjna [redacted] Okręgowej Izby Inżynierów Budownictwa na podstawie protokołów z postępowania kwalifikacyjnego oraz przeprowadzonego egzaminu, uchwałą nr 8 z dnia 9 grudnia 2003 r. stwierdziła, że posiada Pan wymagane prawem wykształcenie i praktykę zawodową konieczne do uzyskania uprawnień budowlanych w wyżej wymienionej specjalności i uzyskał pozytywny wynik egzaminu, na uprawnienia budowlane.

POUCZENIE: Od niniejszej decyzji służy odwołanie do Krajowej Komisji Kwalifikacyjnej Polskiej Izby Inżynierów Budownictwa w Warszawie za pośrednictwem Okręgowej Komisji Kwalifikacyjnej [redacted] Okręgowej Izby Inżynierów Budownictwa w terminie 14 dni od dnia jej doręczenia.

[redacted]

uprawnienia w ograniczonym zakresie obejmują:

I w specjalności drogowej:
1/ projektowanie dróg wewnętrznych, dróg dojazdowych (D), dróg lokalnych (L), dróg zbiorczych (Z), dróg nie przeznaczonych do ruchu naziemnego i postoju statków powietrznych na terenie lotnisk, projektowanie rozbiórki wyżej wymienionych obiektów budowlanych oraz projektowanie dróg o nawierzchni gruntowej lub trawiastej przeznaczonych do ruchu naziemnego i postoju statków powietrznych na terenie lotnisk,
2/ kierowanie robotami budowlanymi przy wykonywaniu obiektów, o których mowa w pkt. 1.

II w specjalności mostowej:
1/ projektowanie: budowy przebudowy i remontu jednoprzęsłowych mostów, wiaduktów, estakad i kładek o rozpiętości przęsła do 20 m, budowy mostów składanych według stosownych instrukcji, budowy rusztowań i kładek roboczych oraz projektowanie rozbiórki wyżej wymienionych obiektów budowlanych nie wymagającej uwzględniania wpływów eksploatacji górniczej,
2/ kierowanie robotami budowlanymi przy wykonywaniu obiektów, o których mowa w pkt. 1.

[redacted]

[redacted]

[redacted]

Zaświadczenie

o numerze weryfikacyjnym:

[redacted]

Pan [redacted] o numerze ewidencyjnym [redacted]

adres zamieszkania [redacted]

jest członkiem [redacted] Okręgowej Izby Inżynierów Budownictwa i posiada wymagane ubezpieczenie od odpowiedzialności cywilnej.

Niniejsze zaświadczenie jest ważne od 2026-01-01 do 2026-12-31.

Zaświadczenie zostało wygenerowane elektronicznie i opatrzone bezpiecznym podpisem elektronicznym weryfikowanym przy pomocy ważnego kwalifikowanego certyfikatu w dniu 2026-01-14 roku przez:

[redacted] Przewodniczący Rady [redacted] Okręgowej Izby Inżynierów Budownictwa.

* Weryfikację poprawności danych w niniejszym zaświadczeniu można sprawdzić za pomocą numeru weryfikacyjnego zaświadczenia na stronie Polskiej Izby Inżynierów Budownictwa www.piib.org.pl lub kontaktując się z biurem właściwej Okręgowej Izby Inżynierów Budownictwa.

[redacted]

2 CZĘŚĆ OPISOWA

2.1 PODSTAWA OPRACOWANIA

Niniejsze opracowanie wykonano na podstawie zlecenia Gminy Ożarów Mazowiecki mieszczącej się przy ul. Kolejowej 2, 05-850 Ożarów Mazowiecki. Ponadto podstawę opracowania stanowią:

1.Wizja lokalna

2.Uzgodnienia z Inwestorem

3.Uzgodnienia międzybranżowe

4.Przepisy i normy branżowe

2.2 ZAKRES OPRACOWANIA

Opracowania obejmuje opis i zakres robót budowlanych związanych z inwestycją pn.: Remont nawierzchni parkingu w Józefowie przy ul. Fabrycznej (wg zakresu oznaczonego w części graficznej).

2.3 OGÓLNY OPIS OBIEKTU

Przedmiotowy parking, to parking publiczny posiadający 18 miejsc postojowych. Nawierzchnię parkingu stanowi trylinka betonowa, ograniczona dookoła krawężnikami betonowymi, drogowymi. Istniejący parking usytuowany jest w pasie drogi gminnej (ul. Fabrycznej na działce o nr ewid. 19/1 i 4/11.

Odprowadzenie wód opadowych z parkingu poprzez odpowiednie wyprofilowane spadki od wpustów istniejącej kanalizacji deszczowej.

Istniejąca nawierzchnia od lat nie remontowana jest mocno wyeksploatowana, posiada liczne ubytki oraz nierówności wynikające z osiadania – nawierzchnia w całości kwalifikuje się do remontu.

2.4 ZAKRES PLANOWANYCH ROBÓT

W ramach inwestycji przewidziano roboty budowlane:

1. Zabezpieczenie terenu budowy – teren budowy zabezpieczyć przed dostępem osób niepełnosprawnych
2. Demontaż istniejącej nawierzchni wraz z krawężnikami wraz z wywozem elementów podlegających rozbiórce:
   Nawierzchnia z trylinki: 437 m^2
   Krawężniki drogowe 15x30x100cm: 195 m.b.
   Prace rozbiórkowe w pobliżu istniejących instalacji/sieci wykonywać ręcznie pod nadzorem.
3. Wycinka drzewa – Wykonawca zobowiązany jest do uzyskania w imieniu Zamawiającego decyzji administracyjnej na wycinkę drzewa.
4. Tyczenie
5. Korytowanie pod projektowaną nawierzchnię wraz z wywozem urobku.

Prace ziemne w pobliżu istniejących instalacji/sieci wykonywać ręcznie pod nadzorem.

6. Wykonanie podbudowy por projektowaną nawierzchnię
7. Regulacja istniejących studzienek, zaworów itp. istniejących sieci występujących w obrębie remontowanej nawierzchni
8. Wykonanie nowej nawierzchni z kostki betonowej typu: behaton gr. 8cm wraz z osadzeniem krawężników drogowych.
   - w obrębie zjazdów/wjazdów należy zastosować krawężniki najazdowe,
   - ciągi pieszo-jezdne kostka betonowa w kolorze szarym
   - miejsca postojowe kostka betonowa w kolorze ceglastym, linie wydzielające poszczególne miejsca postojowe wykonać z kostki betonowej w kolorze szarym
   - przy krawędzi z istniejącą jezdnią rzędną projektowanej nawierzchni dopasować do niwelety krawędzi jezdni,
   - na połączeniu jezdni z parkingiem ubytki jezdni uzupełnić masą bitumiczną
   - odprowadzenie wód opadowych na zasadach dotychczasowych. Na projektowanej nawierzchni należy wyprofilować spadki w kierunku istniejących wpustów sieci kanalizacji deszczowej zlokalizowanych w ul. Fabrycznej
9. Zieleń – w obrębie parkingu (na wysepce) należy wykonać odchwaszczenie, wertykulację gruntu wraz z użyźnieniem gleby oraz obsianie gruntu trawą naturalną.
10. Grunt wokół parkingu uporządkować i wyrównać następnie obsiać trawą

2.5 ZESTAWIENIE MATERIAŁÓW

1. Kostka betonowa (behaton) gr. 8cm – kolor szary – pow. 304 m^2
2. Kostka betonowa (behaton) gr. 8cm – kolor ceglasty – pow. 225 m^2
3. Nawierzchnia z trawy naturalnej – pow. 180 m^2
4. Krawężnik betonowy drogowy 15x30x100cm – 176 m.b.
5. Krawężnik betonowy drogowy najazdowy 15x22x100cm – 50 m.b.

2.6 ROZWIĄZANIA KONSTRUKCYJNE

Wykonać wg części graficznej projektu

UWAGA:

Wszelkie materiały użyte do przedmiotowych robót remontowych powinny posiadać wymagane aprobaty i atesty techniczne.

Rozwiązania materiałowe oraz ich szczegółowe parametry techniczne oraz kolorystykę zostaną określone w specyfikacji technicznej i załączone przez Zamawiającego do postępowania w procedurze przetargowej na wykonanie ww. robót budowlanych.

Osoby wykonujące roboty budowlane powinny być przeszkolone pod względem bezpieczeństwa i higieny pracy.

Wszystkie roboty budowlane należy wykonywać w sposób nie zagrażający życiu i zdrowiu ludzkiemu, zgodnie z obowiązującymi przepisami prawa i normami Polskimi oraz stosując zasady wiedzy technicznej.

SZKIC SYTUACYJNY

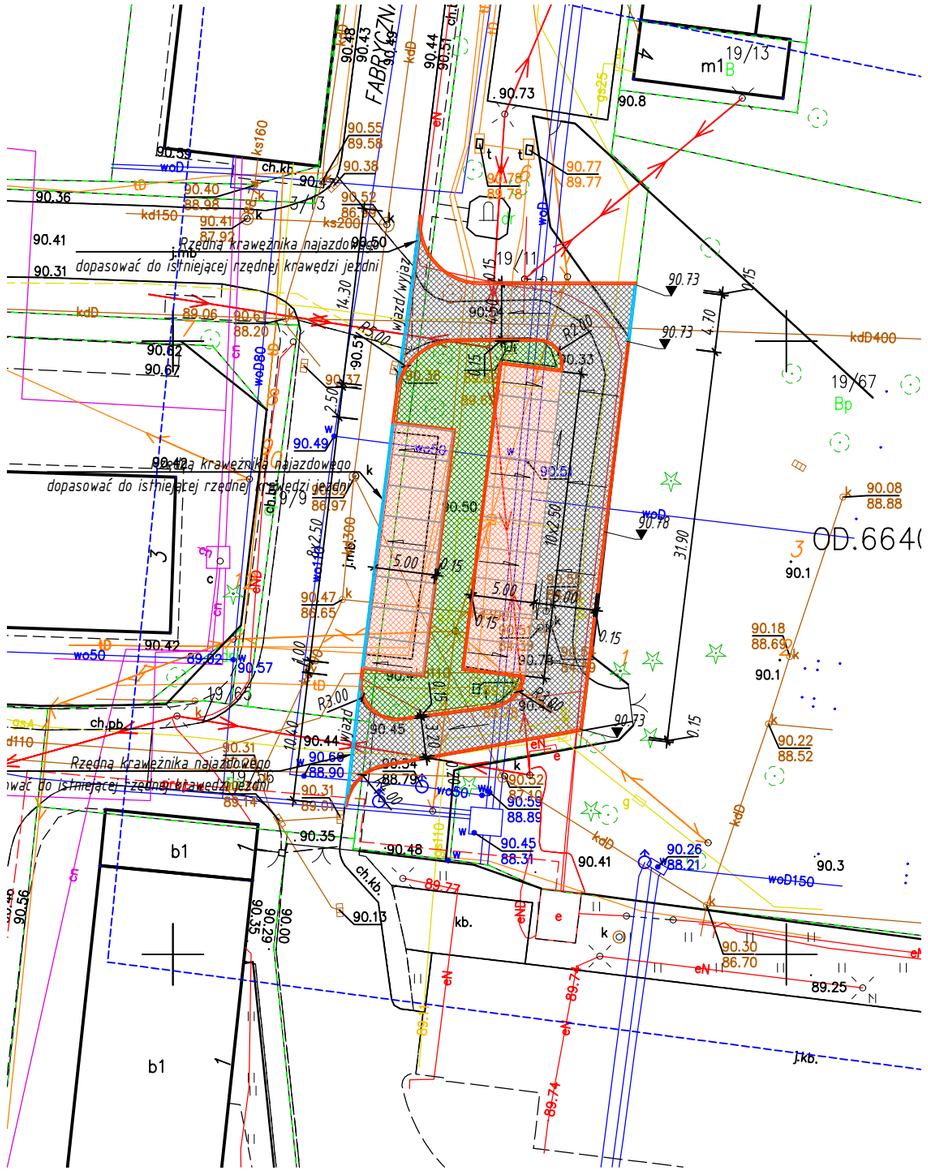

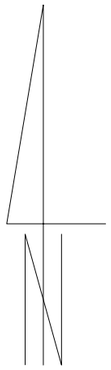

LEGENDA

- Projektowany krawężnik drogowy 15x30x100cm - L=176 m.b.
- Projektowany krawężnik drogowy najazdowy 15x22x100cm - L=50 m.b.
- Projektowana nwaierzchnia z kostku betonowej (behaton) gr. 8cm - kolor szary - pow. 304 m^2
- Projektowana nwaierzchnia z kostku betonowej gr. 8cm - kolor ceglasty - pow. 225 m^2
- Projektowana nwaierzchnia z trawy naturalnej - pow. 180 m^2
- Projektowane spadki - kierunek spływu wód opadowych

UWAGA: WYKONAĆ REGULACJĘ ISTNIEJĄCYCH STUDZIENEK, ZAWSUW

ROZBIÓRKI

- Istniejące drzewo do wycinki
- Krawężnik betonowy 15x30x100cm - L=195 m.b.
- Nawierzchnia z trylinki pow. 437 m^2

[redacted]

Nazwa obiektu	REMONT NAWIERZCHNI PARKINGU W JÓZEFOWIE PRZY UL. FABRYCZNEJ
Inwestor	Gmina Ożarów Mazowiecki ul.Kolejowa 2 05-850 Ożarów Mazowiecki
Adres inwestycji	Józefów 05-850, ul. Fabryczna I.D. 143206_5.0034.19/1, 143206_5.0034.4/11

[redacted]

Temat rysunku	SZKIC SYTUACYJNY

Skala	Data	Nr rys.	Nr strony
1 : 500	06 2026	Z-01	

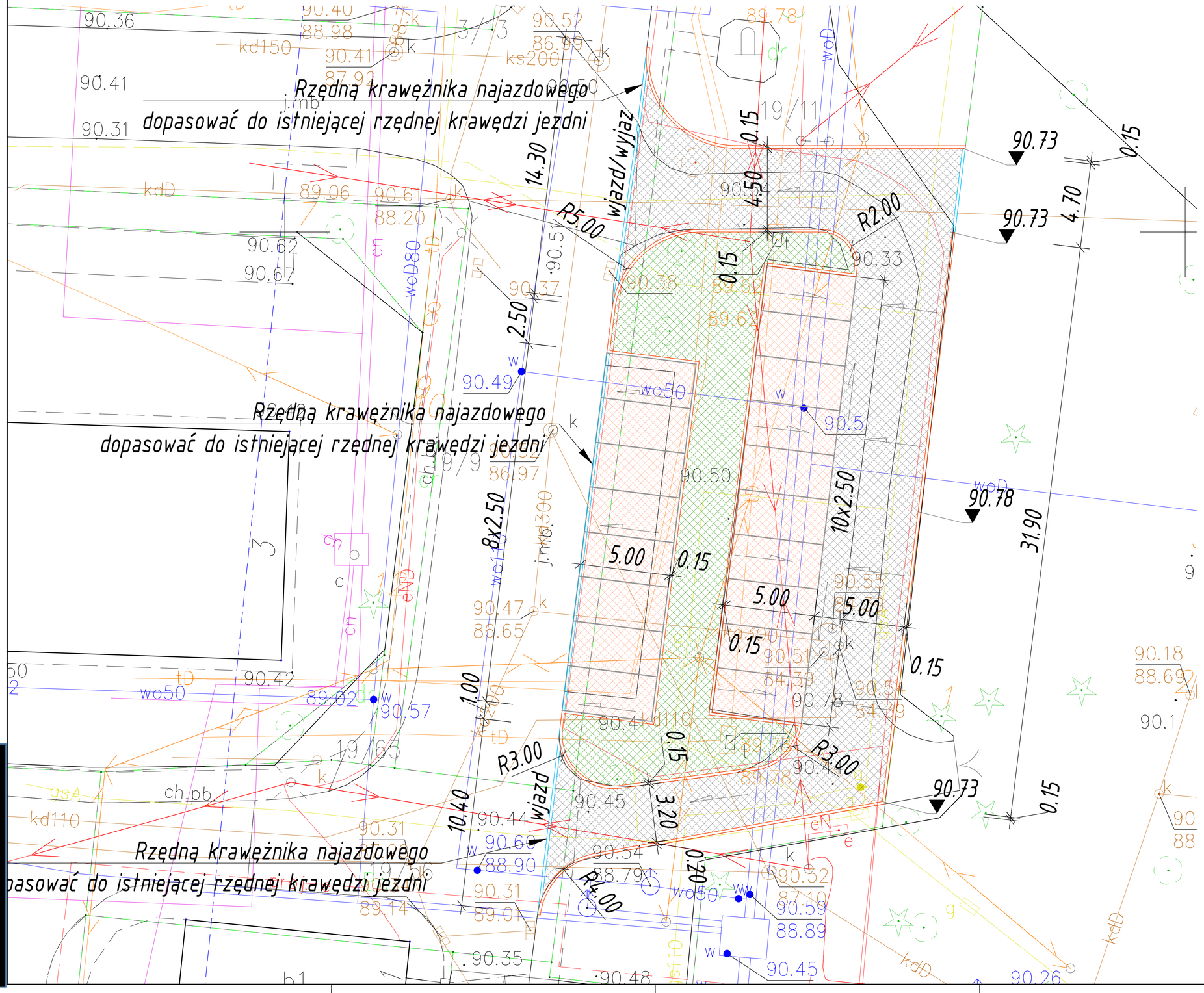

LEGENDA

Projektowany krawężnik drogowy 15x30x100cm - L=176 m.b.
Projektowany krawężnik drogowy najazdowy 15x22x100cm - L=50 m.b.

Projektowana nwaierzchnia z kostku betonowej (behaton) gr. 8cm - kolor szary - pow. 304 m^2
Projektowana nwaierzchnia z kostku betonowej gr. 8cm - kolor ceglasty - pow. 225 m^2
Projektowana nwaierzchnia z trawy naturalnej - pow. 180 m^2
Projektowane spadki - kierunek spływu wód opadowych

UWAGA: WYKONAĆ REGULACJĘ ISTNIEJĄCYCH STUDZIENEK, ZAWSUW

ROZBIÓRKI

Istniejące drzewo do wycinki
Krawężnik betonowy 15x30x100cm - L=195 m.b.
Nawierzchnia z trylinki pow. 437 m^2

[redacted]

Nazwa obiektu	REMONT NAWIERZCHNI PARKINGU W JÓZEFOWIE PRZY UL. FABRYCZNEJ
Inwestor	Gmina Ożarów Mazowiecki ul.Kolejowa 2 05-850 Ożarów Mazowiecki
Adres inwestycji	Józefów 05-850, ul. Fabryczna I.D. 143206_5.0034.19/1, 143206_5.0034.4/11
[redacted]	
Temat rysunku	SZKIC SYTUACYJNY - USZCZEGÓŁOWIENIE

Skala	Data	Nr rys.	Nr strony
1 : 100	06 2026	Z-02	

PRZEKRÓJ PRZEZ PROJEKTOWANĄ NAWIERZCHNIĘ

Projektowana nawierzchnia
z trawy naturalnej

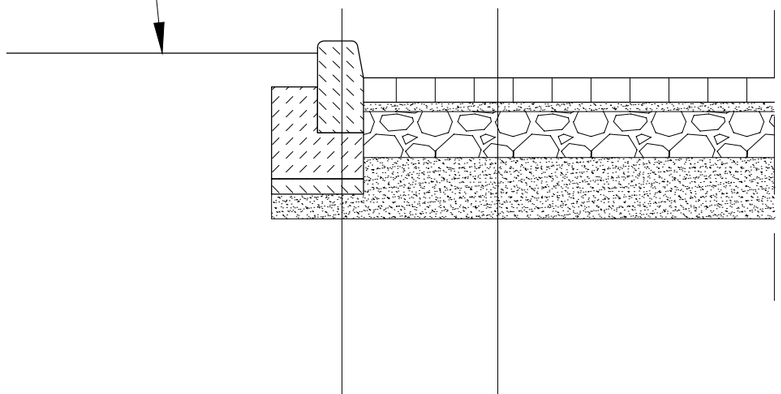

krawężnik 15x30cm
ława betonowa 15cm
grunt stabilizowany cementem 5cm
grunt rodzimy

Warstwa ścieralna z kostki betonowej 8cm
Podsypka cementowo-piaskowa 3cm
Podbudowa zasadnicza z kruszywa łamanego lub naturalengo 0/31,5mm stabilizowanego mechanicznie 15cm
Podbudowa piaskowa stab. mechanicznie 20cm
Grunt rodzimy

[redacted]

Nazwa obiektu
REMONT NAWIERZCHNI PARKINGU
W JÓZEFOWIE PRZY UL. FABRYCZNEJ

Inwestor
Gmina Ożarów Mazowiecki
ul.Kolejowa 2
05-850 Ożarów Mazowiecki

Adres inwestycji
Józefów 05-850, ul. Fabryczna
I.D. 143206_5.0034.19/1, 143206_5.0034.4/11

[redacted]

Temat rysunku
PRZEKRÓJ PRZEZ PROJEKTOWANĄ NAWIERZCHNIĘ

Skala	Data	Nr rys.	Nr strony
1 : 20	06 2026	Z-03	